卷册检索号 SEARCH NO. OF THE VOLUME
MLHVDC-LCS-ECI-DD-SG-0405 30-B003701S-S0405

第 1 页 PAGE　共 1 页 OF

图纸文件目录（首页）

CATALOG OF DRAWING DOCUMENTS (HEAD PAGE)

拉合尔±660kV换流站 ±660kV Lahore Converter Station 工程 PROJECT　施工图 Detail Design 阶段 DESIGN STAGE

水布 Hydraulic 专业 SPECIALITY　第 04 卷 VOLUME　第 05 册 BOOK

卷册名称 Volume name　极2阀冷设备间及缓冲水池布置图 Pole 2 valve cooling equipment room and buffer pool layout

批　准 APPROVED BY	
审　核 REVIEWED BY	
设计/勘测 DESIGNED BY/ SURVEYED BY	
图 纸 DRAWING 4 张 NOS.	打印件 PRINTED COPIES 0 本 NOS.

序号 No.	图　号 DRAWING NO.	文件名称 DOCUMENT TITLE	版本 EDITION	张 NOS.	本 NOS.	备注 REMARKS
1	30-B003701S-S0405-001	±0.00m层阀冷设备布置图（极2） ±0.00m valve cooling equipment layout (pole 2)	A	1		
2	30-B003701S-S0405-002	-4.00m层阀冷设备布置图(极2) -4.00m valve cooling equipment layout (pole 2)	A	1		
3	30-B003701S-S0405-003	极2阀冷设备间及缓冲水池预埋管平面图 Plane of valve equipment room and buffer pool pre-buried pipe of pole 2	A	1		
4	30-B003701S-S0405-004	极2阀冷设备间预埋管剖面图 Sectional view of pre-embedded pipe of pole 2 valve cooling equipment	A	1		
5						
6						
7						
8						

注:

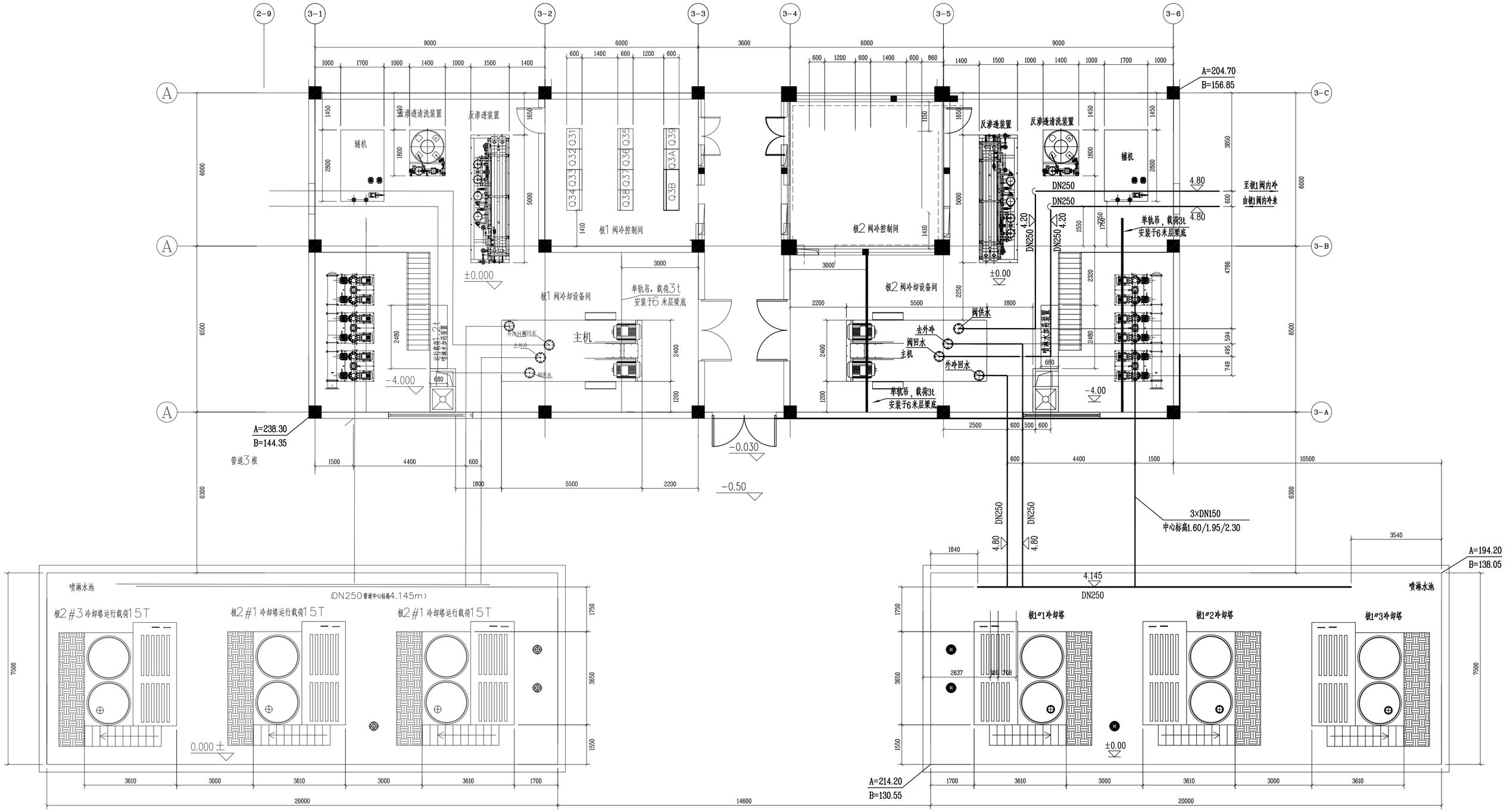

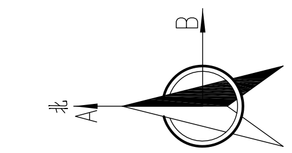

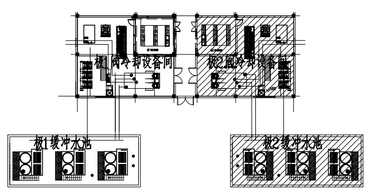

说明：

1、本图采用相对标高系统，阀外冷设备阀室内地坪标高为±0.00m，相当于EGM2008高程系统193.90m；室外地坪标高为193.40m。
2、本图座标系统采用站区座标系统，单位以m计，站区座标系统与巴基斯坦UTM-43N平面坐标系的换算公式详见土建相关卷册。
3、本图平面座标以m为单位，尺寸以mm为单位，高程以m为单位。
4、室外雨水排水管道、换流变场地排水管道布置图详见本工程S0301卷册。
5、阀外冷设备阀工业水由厂区工业水管网接入，接口部分以外为我院负责。
阀内、外冷设备安装布置、阀冷水池设计由高澜公司负责，详见高澜公司图纸。
6、换流阀冷却系统流程图见高澜公司图纸。
7、板2阀外冷设备间、水池预埋管和室外管道的布置详见本图纸。
8、板2阀外冷设备间、水池预埋管和室外管道的局部剖面图见本卷册图纸B003701S-S0405-04。
9、板2阀外冷系统所有设备及材料表详见高澜公司图纸。

Reference Drawings

Drwg. No.	Title

Revisions

	Name	Date	Notes

巴基斯坦默蒂亚里—拉合尔±660kV直流输电工程
±660kV HVDC Project from Matiari to Lahore in Pakistan

NATIONAL TRANSMISSION & DESPATCH COMPANY (NTDC) LIMITED PAKISTAN

CONTRACTOR 国家电网 STATE GRID 中国电力技术装备有限公司 CHINA ELECTRIC EQUIPMENT GROUP CO.,LTD.

SUBCONTRACTOR East China Electric Power Design Institute Co.,Ltd.

拉合尔±660kV换流站
±660kV Lahore Converter Station

设计阶段 PHASE: 施工图 Detail Design

M L H V D C - L C S - E C I - D D - S G - 0 4 0 5 - 0 0 1 A

	姓名 Name	日期 Date
设计 Designed		
校核 Checked		
审核 Reviewed		
批准 Approved		
比例 Scale	1:100	

±0.00m层阀冷设备布置图（板2）

图号 DWG NO.: 30-B003701S-S0405-001

版本 REV.: A

594X841

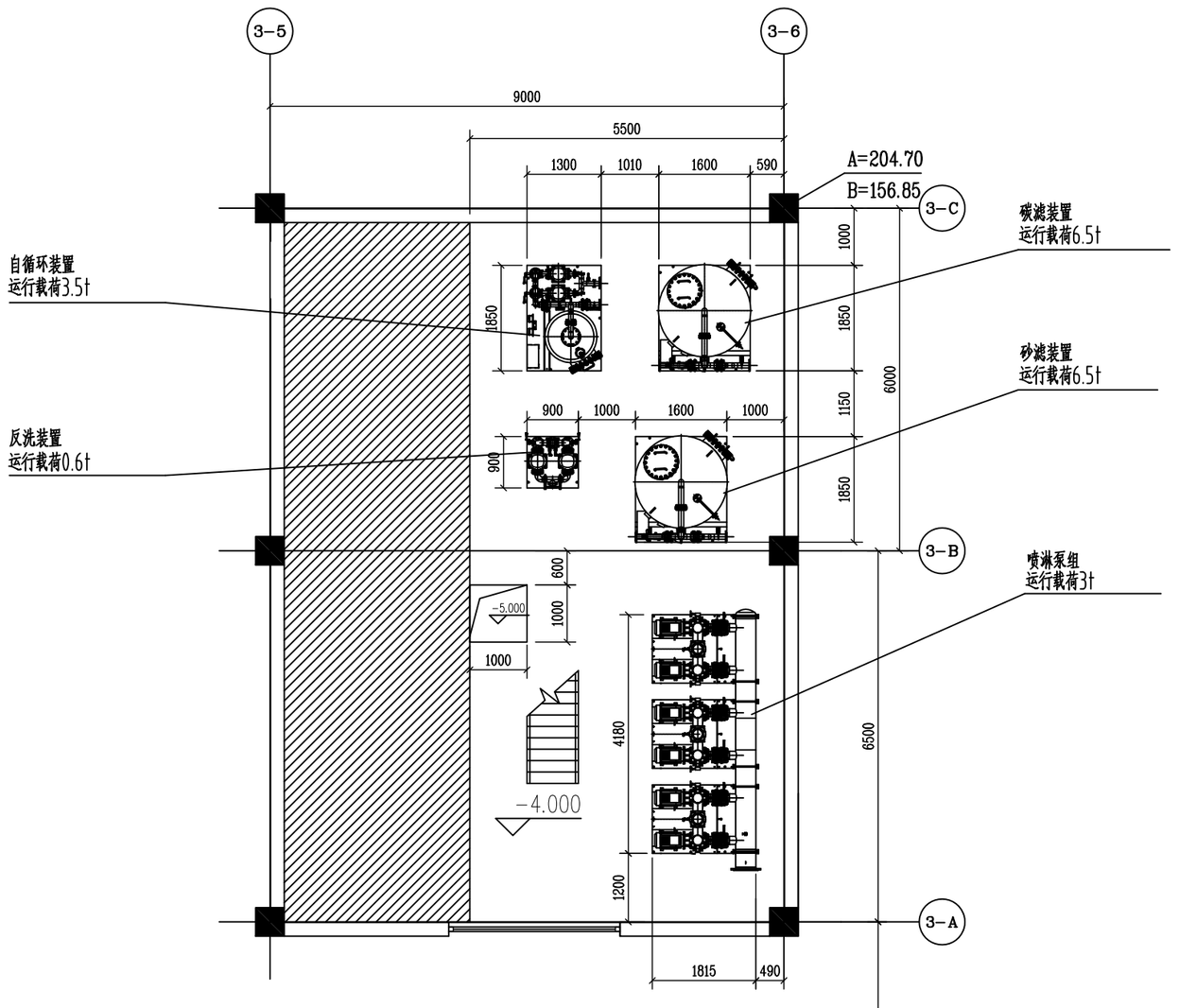

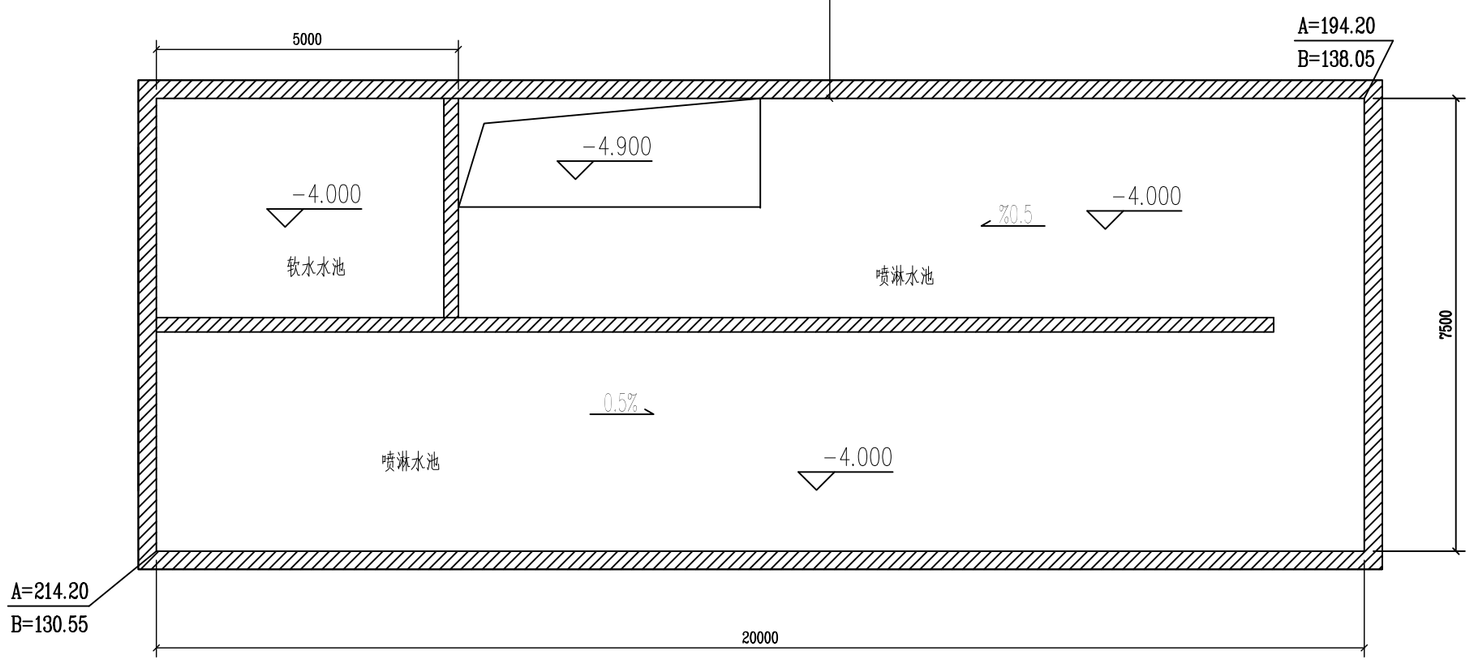

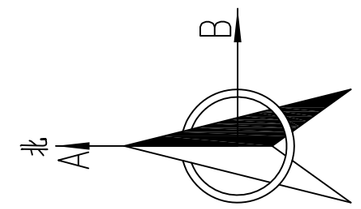

说明:

1、本图采用相对标高系统，阀外冷设备间室内地坪标高为±0.00m，相当于EGM2008高程系统193.90m；室外地坪标高为193.40m。

2、本图座标系统采用站区座标系统，单位以m计，站区座标系统与巴基斯坦UTM-43N平面坐标系的换算公式详见土建相关卷册。

3、本图尺寸以mm为单位，高程以m为单位。

Reference Drawings

Drwg. No.	Title

Revisions

	Name	Date	Notes

巴基斯坦默蒂亚里—拉合尔±660kV直流输电工程

±660kV HVDC Project from Matiari to Lahore in Pakistan

NATIONAL TRANSMISSION & DESPATCH COMPANY (NTDC) LIMITED PAKISTAN

CONTRACTOR 国家电网 STATE GRID 中国电力技术装备有限公司 CHINA ELECTRIC POWER EQUIPMENT AND TECHNOLOGY CO.,LTD.

SUBCONTRACTOR East China Electric Power Design Institute Co.,Ltd.

拉合尔±660kV换流站

±660kV Lahore Converter Station

设计阶段 PHASE: 施工图 Detail Design

M L H V D C - L C S - E C I - D D - S G - 0 4 0 5 - 0 0 2 A

	姓名 Name	日期 Date	
设计 Designed			-4.00m层阀冷设备布置图(极2)
校核 Checked			
审核 Reviewed			
批准 Approved			
比例 Scale	1:100	图号 DWG NO.	30-B003701S-S0405-002

版本 REV. A

420X594

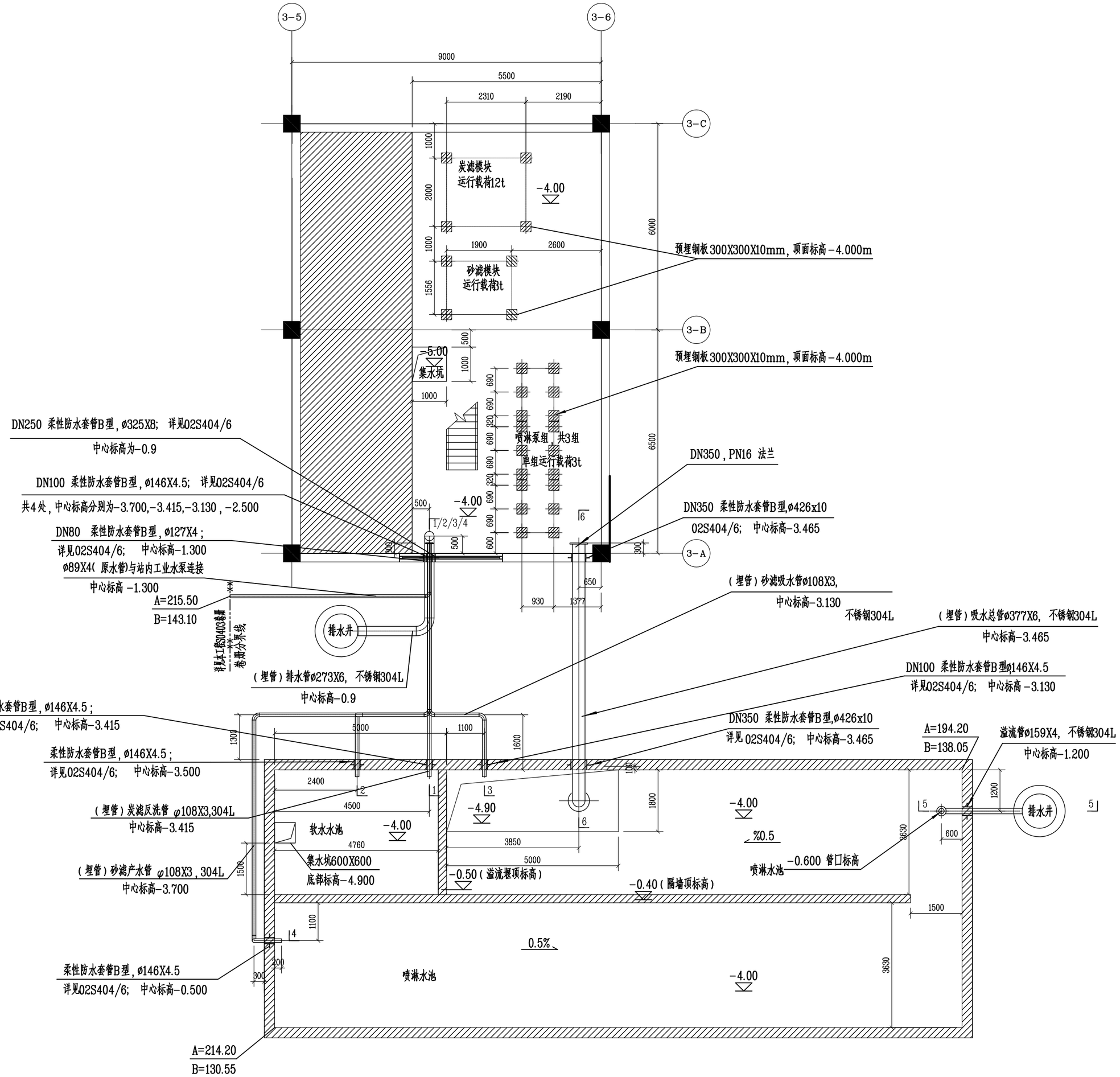

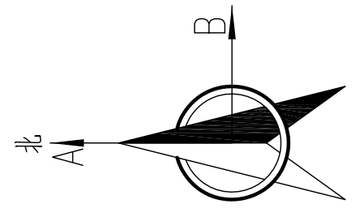

说明：

1、本图采用相对标高系统，阀外冷设备间室内地坪标高为±0.00m，相当于EGM2008高程系统193.90m；室外地坪标高为193.40m。

2、本图座标系统采用站区座标系统，单位以m计，站区座标系统与巴基斯坦UTM-43N平面坐标系的换算公式详见土建相关卷册。

3、本图平面座标以m为单位，尺寸以mm为单位，高程以m为单位。

Reference Drawings

Drwg. No.	Title

Revisions

	Name	Date	Notes

巴基斯坦默蒂亚里—拉合尔±660kV直流输电工程

±660kV HVDC Project from Matiari to Lahore in Pakistan

NATIONAL TRANSMISSION & DESPATCH COMPANY (NTDC) LIMITED PAKISTAN

CONTRACTOR 国家电网 STATE GRID 中国电力技术装备有限公司 CHINA ELECTRIC POWER EQUIPMENT AND TECHNOLOGY CO.,LTD.

SUBCONTRACTOR East China Electric Power Design Institute Co.,Ltd.

拉合尔±660kV换流站

±660kV Lahore Converter Station

设计阶段 PHASE: 施工图 Detail Design

M L H V D C - L C S - E C I - D D - S G - 0 4 0 5 - 0 0 3 A

	姓名 Name	日期 Date
设计 Designed		
校核 Checked		
审核 Reviewed		
批准 Approved		

阀冷设备间及缓冲水池预埋管平面图

比例 Scale	1:100	图号 DWG NO.	30-B003701S-S0405-003	版本 REV.	A

420X594

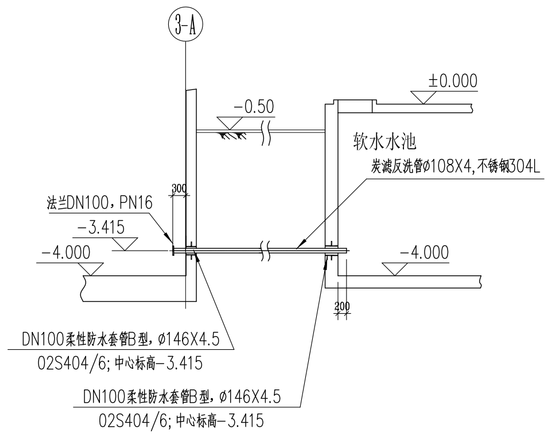

1-1 炭滤反洗管剖面图 1:100

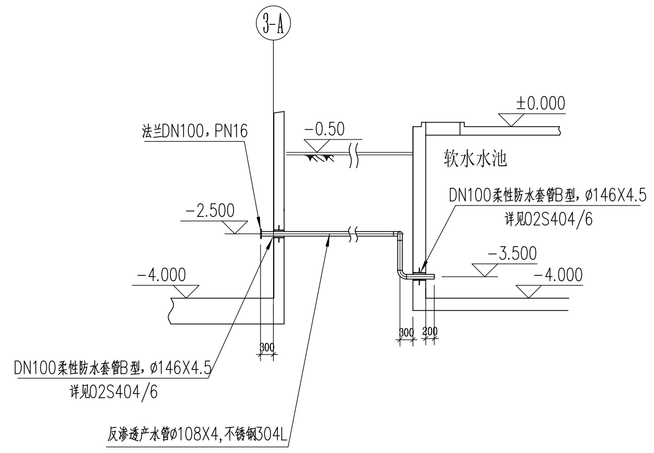

2-2 反渗透产水管剖面图 1:100

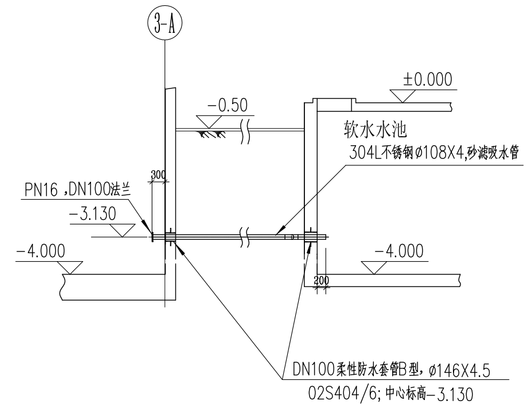

3-3 砂滤吸水管剖面图 1:100

说明：

1、本图采用相对标高系统，阀外冷设备间室内地坪标高为±0.00m，相当于EGM2008高程系统193.90m；室外地坪标高为193.40m.

2、本图座标系统采用站区座标系统，单位以m计，站区座标系统与巴基斯坦UTM-43N平面坐标系的换算公式详见土建相关卷册.

3、本图尺寸以mm为单位，高程以m为单位。

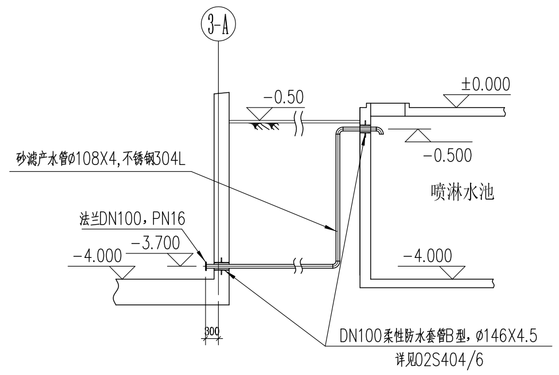

4-4 砂滤产水管剖面图 1:100

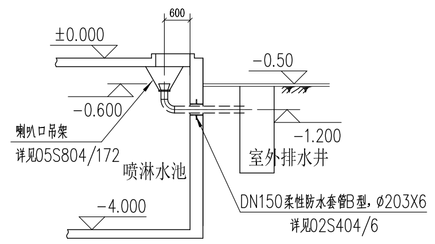

5-5 溢流管剖面图 1:100

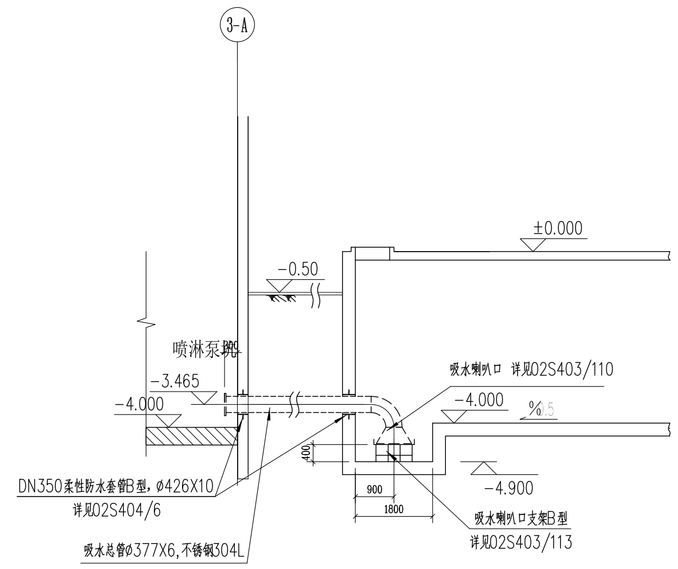

6-6 喷淋吸水管详图 1:100

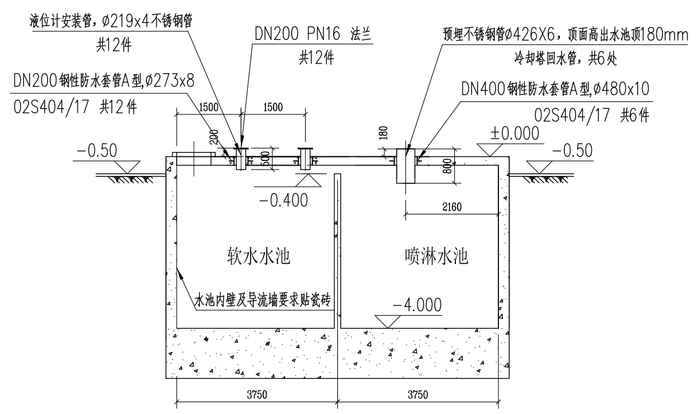

喷淋水池剖面图 1:100

Reference Drawings

Drwg. No.	Title

Revisions

	Name	Date	Notes

巴基斯坦默蒂亚里—拉合尔±660kV直流输电工程

±660kV HVDC Project from Matiari to Lahore in Pakistan

NATIONAL TRANSMISSION & DESPATCH COMPANY (NTDC) LIMITED PAKISTAN

CONTRACTOR 国家电网 STATE GRID 中国电力技术装备有限公司 CHINA ELECTRIC EQUIPMENT TECHNOLOGY CO.,LTD.

SUBCONTRACTOR East China Electric Power Design Institute Co.,Ltd.

拉合尔±660kV换流站

±660kV Lahore Converter Station

设计阶段 PHASE：施工图 Detail Design

M L H V D C - L C S - E C I - D D - S G - 0 4 0 5 - 0 0 4 A

	姓名 Name	日期 Date
设计 Designed		
校核 Checked		
审核 Reviewed		
批准 Approved		

阀冷设备间预埋管剖面图

比例 Scale：1:100　图号 DWG NO.：30-B003701S-S0405-004　版本 REV.：A

594X841